LS-12M-DALI2

LED-Netzteil für einstellbareKonstantstrom
12 W max., IP20, unabhängige Installation
dimmbar mit DALI2, PUSH (pri.)
Flackerfrei gemäß IEEE 1789

SELV

DALI-2 Dimmable

PUSH Primary Dimmable

FLICKER FREE

MULTIPLE OUTPUT

INDEPENDENT INSTALLATION

Explosionszeichnung

Elektrische Daten

Eingangspannung	198...264 Vac	
Nenneingangspannung(AC)	220...240 Vac	
Nenneingangspannung(DC)	200...240 Vdc	
Netzfrequenz	50/60 Hz	
Leistungsfaktor(λ)	≥ 0.90	Volllast, 230Vac
Eingangstrom	0,08 A max.	Volllast, 230Vac
Leerlaufverluste	≤ 0,5 W	230 Vac
Einschaltstrom	< 15 A	100μs, 230 Vac
Ausgangsspannung	3...24 Vdc	
Ausgangsstrom	350 mA, 3-24 Vdc, 1.05-8.4 W 550 mA, 3-22 Vdc, 1.65-12.1 W	500 mA, 3-24 Vdc 1.5-12 W 700 mA, 3-17 Vdc, 2.1-11.9W
Nennausgangsleistung	12W max.	
Effizienz	83%	Volllast, 230Vac
Lebensdauer	5 Jahre	Ta Full Load
Dimmbar	Ja	
Dimmart	DALI (max.lead length: 300M) Primary PUSH (max.lead length: 20M)	

Betriebsbedingung

Umgebungstemperatur(ta)	-25...+50°C
Max. Oberflächentemperatur (tc)	85°C
Schutzklasse	II
Schutzart	IP20

Schutzeinrichtung

Kurzschlussschutz	Ja *
Überlastschutz	Ja *
Überspannungschutz	Ja *
Übertemperaturschutz	Ja *

(*) Der Ausgang schaltet sich aus und wird wiederherstellt, nachdem das Problem beseitigt wird und der Netzteil erneut gestartet.

Normen & Zertifikate

Normen (LVD)	EN 61347-1, EN 61347-2-13
Normen (EMV)	EN 55015, EN 61547, EN 61000-3-2, EN 61000-3-3
DALI protocol standard	IEC62386-102, IEC62386-207
Prüfzeichen	CE

Abmessung & Installation

Art der Installation	Unabhängige Installation
Art des Anschluss	Federzugklemme
Leitungsquerschnitt, eingangseitig	0,75...1,5 mm²
Leitungsquerschnitt, ausgangseitig	0,75...1,5 mm²
Abisolierlänge, eingangseitig	6...8 mm
Abisolierlänge, ausangseitig	6...8 mm

Dimension

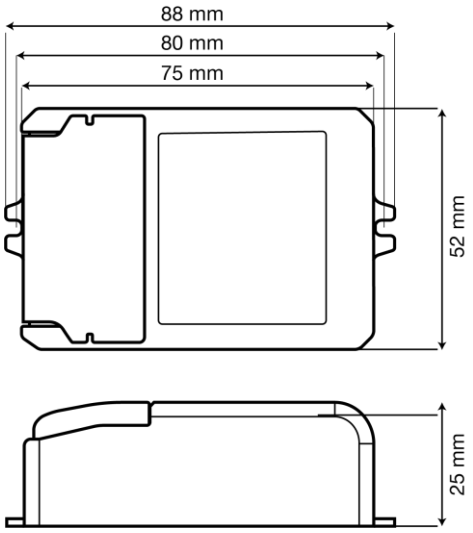

Anschluss

DALI Dimming

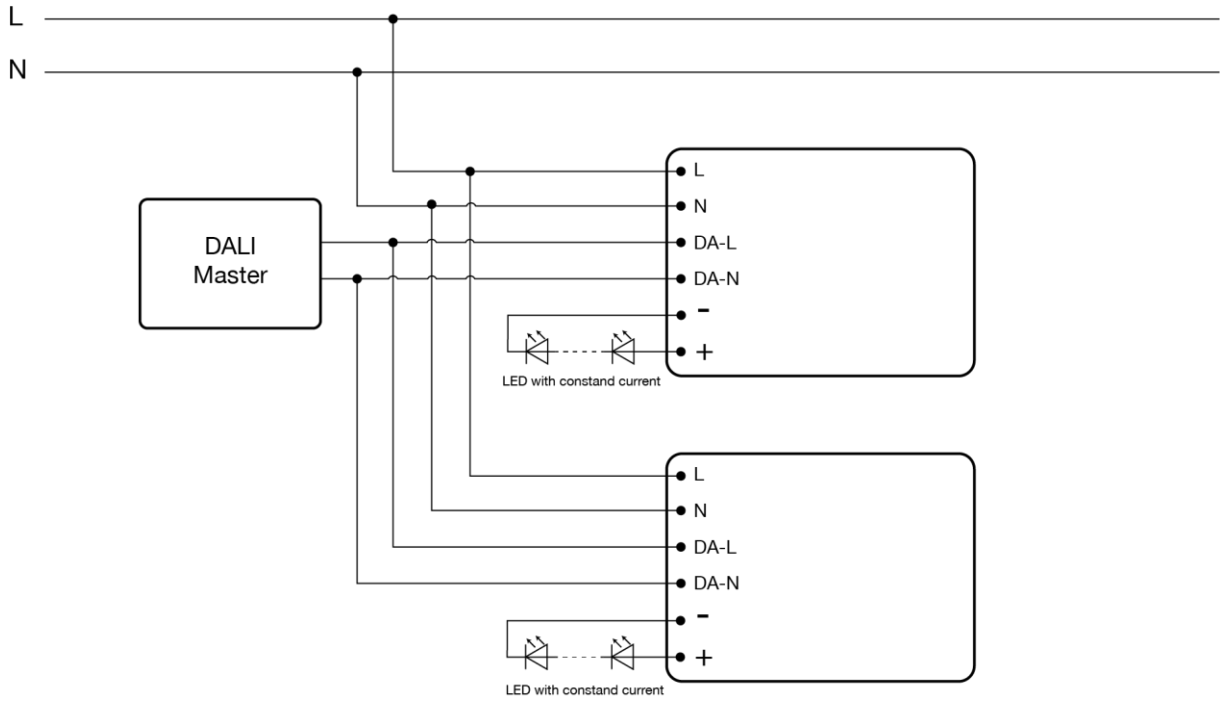

PUSH Dimming

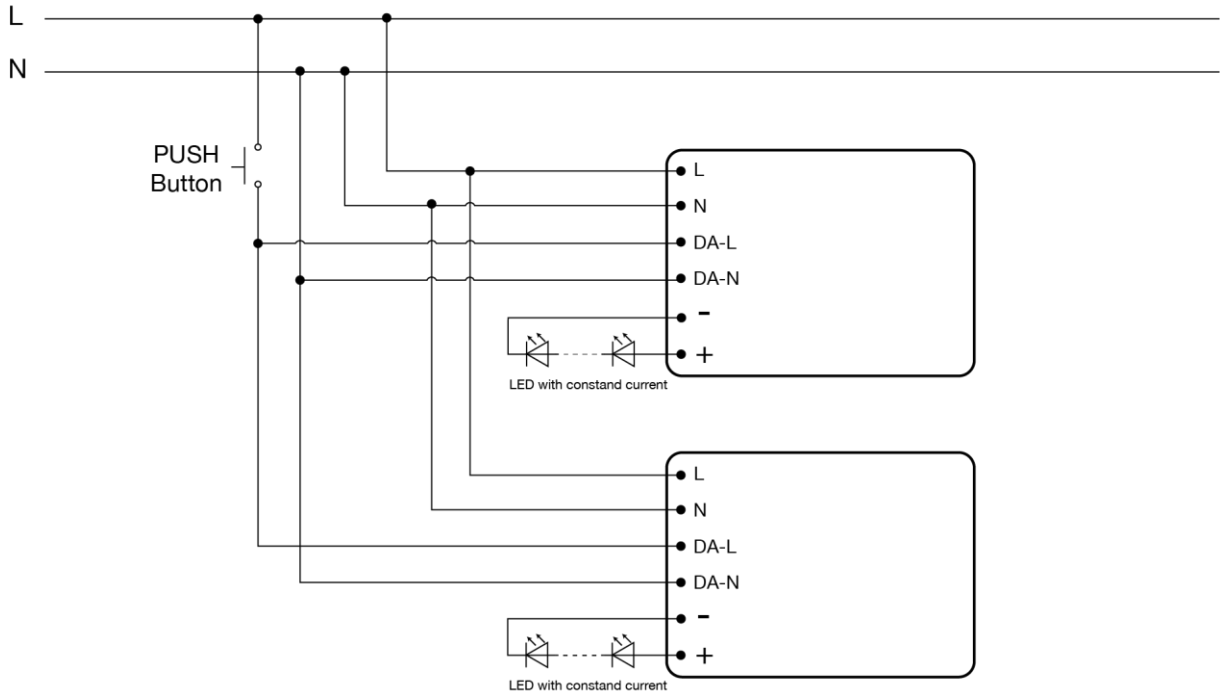

Sicherheitshinweis

	Bei direktem oder indirektem Kontakt mit spannungsführenden Teilen kommt es zu einer gefährlichen Körperdurchströmung. Elektrischer Schock, Verbrennungen oder der Tod können die Folge sein. Bei unsachgemäß ausgeführten Arbeiten an spannungsführenden Teilen besteht Brandgefahr. ■ Vor Montage und Demontage Netzspannung freischalten! ■ Arbeiten am 230 V-Netz nur von Fachpersonal ausführen lassen.